PROJEKTOWANA LODÓWKA W ZABUDOWIE

WIDOK Z GÓRY

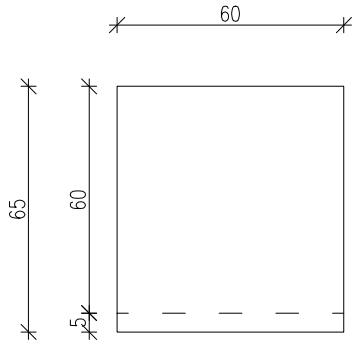

WIDOK Z PRZODU

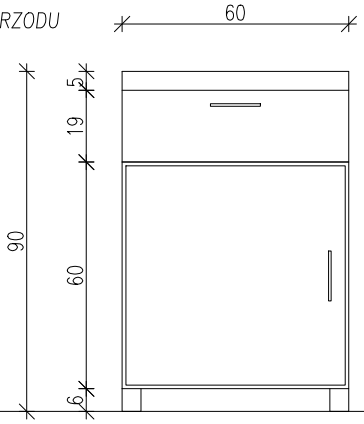

PROJEKTOWANA SZAFKA Z UMYWALKĄ PODBLATOWĄ

WIDOK Z GÓRY

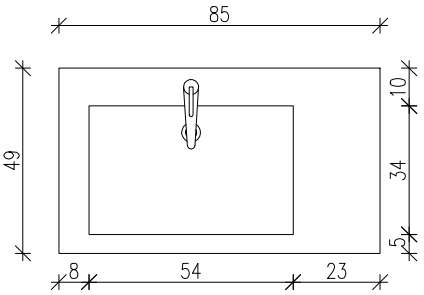

WIDOK Z PRZODU

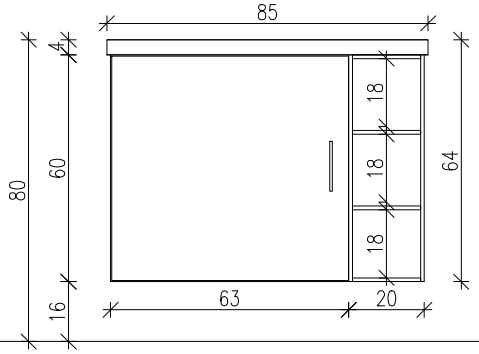

UWAGI :

1. Umywalka podblatowa w kolorze białym zmonotelizowana z blatem.
2. Blat ze sztucznego kamienia w kolorze jasnym.
3. Szafka z MDF z okładziną drewnopodobną w kolorze ciemnym.
4. Kolorystyka do potwierdzenia przez Inwestora
5. Stosować baterie z korkiem automatycznym.
6. Wszystko skonsultować z Inwestorem.

ZBP ZESPÓŁ BIUR PROJEKTOWYCH
Zespół Biur Projektowych tel./fax (12) 423 47 39
ul. Świętokrzyska 12, +48 607 616 222
30 - 015 Kraków, +48 692 299 165
e - mail: biuro@wolarek-zatorowski.eu
www.wolarek-zatorowski.eu

Temat:	Roboty budowlane polegające na remoncie pomieszczeń parteru w budynku Małopolskiego Ośrodka Doradztwa Rolniczego zlokalizowanego przy ul. Osiedlowej 9 w Karniowicach.			
Inwestor:	Małopolski Ośrodek Doradztwa Rolniczego ul. Osiedlowa 9, 32-082 Karniowice			
Adres:	ul. Osiedlowa 9, Karniowice			
Projektant:	mgr inż. Piotr Wolarek MAP/0174/POOK/09			
Opracowanie:	inż. arch. Kinga Łysejko			
Tytuł:	PROJEKTOWANE MEBLE			
Data: 02.2022	Branża: BUDOWLANA	Faza: PROJEKT WYKONAWCZY	Skala: 1:20	Nr rysunku: W-10